令和７年度　対馬市組織図

（令和７年４月１日）

- 議会
  - 議会事務局
    - 事務局
- 市長
  - 副市長
  - 副市長
  - 総務部
    - 総務課
      - 地域安全防災室
    - 人事課
    - 財政課
    - 財産管理運用課
  - しまづくり推進部
    - 政策企画課
    - 地域づくり課
    - デジタル推進課
      - 電算室
  - 観光推進部
    - 観光交流商工課
    - 博物館学芸課
      - 対馬博物館
    - 対馬市福岡事務所
  - 市民生活部
    - 市民課
      - 豆酘窓口センター
      - 佐須窓口センター
      - 保育所
    - 税務課
    - 美津島行政サービスセンター
      - 保育所
  - 未来環境部
    - 環境政策課
      - 対馬クリーンセンター
      - し尿処理場
      - 生ごみ等堆肥化施設
      - 斎場
    - ＳＤＧｓ戦略課
    - 自然共生課
  - 福祉部（福祉事務所）
    - 福祉課
    - こども未来課（こども家庭センター）
      - こども園
      - 保育所
    - 保護課
  - 保健部
    - 健康増進課
    - 医療対策課
      - 診療所
    - 長寿介護課（地域包括支援センター）
    - 南地区保健センター
  - 農林水産部
    - 農林しいたけ課
    - 水産課
    - 基盤整備課
  - 建設部
    - 管理課
    - 建設課
    - 土地対策課
  - 中対馬振興部
    - 地域振興課
    - 住民生活課
    - 峰行政サービスセンター
      - 佐賀窓口センター
      - 保育所
  - 上対馬振興部
    - 地域振興課
    - 住民生活課
    - 上県行政サービスセンター
      - 仁田窓口センター
      - 保育所
    - 北部土木管理事務所
  - 会計管理者
    - 会計課
      - 会計課分室

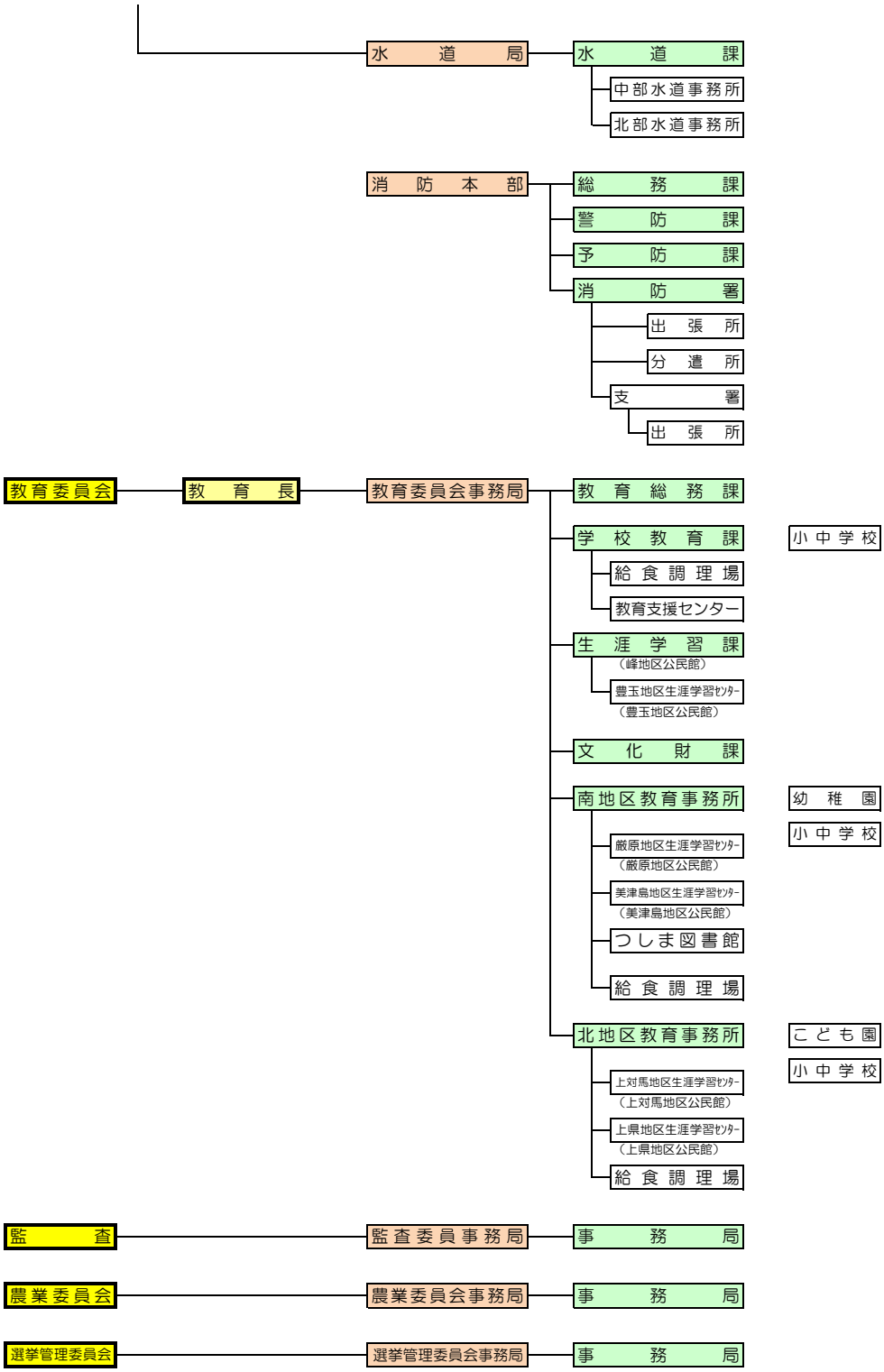
水道局
水道課
中部水道事務所
北部水道事務所
消防本部
総務課
警防課
予防課
消防署
出張所
分遣所
支署
出張所
教育委員会
教育長
教育委員会事務局
教育総務課
学校教育課
小中学校
給食調理場
教育支援センター
生涯学習課
（峰地区公民館）
豊玉地区生涯学習ｾﾝﾀｰ
（豊玉地区公民館）
文化財課
南地区教育事務所
幼稚園
小中学校
厳原地区生涯学習ｾﾝﾀｰ
（厳原地区公民館）
美津島地区生涯学習ｾﾝﾀｰ
（美津島地区公民館）
つしま図書館
給食調理場
北地区教育事務所
こども園
小中学校
上対馬地区生涯学習ｾﾝﾀｰ
（上対馬地区公民館）
上県地区生涯学習ｾﾝﾀｰ
（上県地区公民館）
給食調理場
監査
監査委員事務局
事務局
農業委員会
農業委員会事務局
事務局
選挙管理委員会
選挙管理委員会事務局
事務局